Tchibo

www.tchibo.sk/navody

Solárne zapichovacie svietidlá

(sk) Návod na použitie

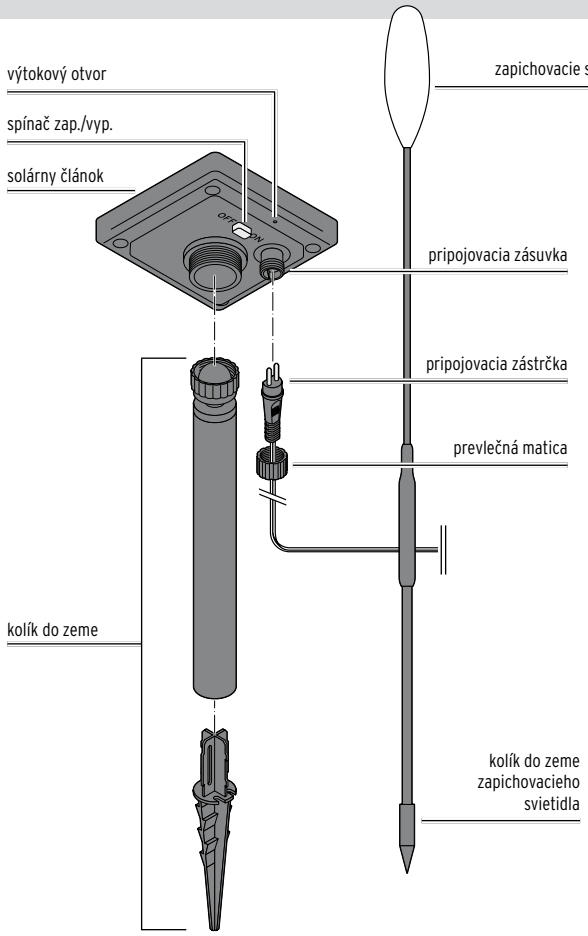

Bezpečnostné upozornenia ⚠

Výrobok je vybavený bezpečnostnými prvkami. Napriek tomu si pozorne prečítajte bezpečnostné upozornenia a výrobok používajte iba podľa opisu v tomto návode, aby nedopatrením nedošlo k poraneniam alebo škodám.
Uschovajte si tento návod na neskoršie použitie.
Ak výrobok postúpite inej osobe, musíte jej odovzdať aj tento návod.

Účel použitia

Výrobok slúži na dekoračné účely a nie je určený na osvetlenie. Je určený na trvalé použitie v exteriéri.

Výrobok je určený na súkromné použitie a nie je vhodný na komerčné účely.

Nebezpečenstvo pre deti

- Prehltnutie akumulátorov môže byť životunebezpečné. Prehltnutie akumulátora môže už v priebehu 2 hodín spôsobiť vnútorné poleptania, ktoré môžu viesť až k smrti. Nielen nové, ale aj vybité akumulátory a výrobok preto uschovávajte mimo dosahu detí. Ak sa domnievate, že akumulátor mohol byť prehltnutý alebo sa inak dostal do tela, okamžite privolajte lekársku pomoc.
- Zabráňte prístupu detí k obalovému materiálu. Okrem iného hrozí nebezpečenstvo udusenia!

Nebezpečenstvo poranenia

- Výrobok nepoužívajte s normálnymi batériami, ktoré nie sú dobíjateľné. Nebezpečenstvo výbuchu!
- Akumulátory sa nesmú rozoberať, hádzať do ohňa alebo skratovať.
- Ak dôjde k vytečeniu akumulátora, zabráňte kontaktu s pokožkou, očami a sliznicami. Prípadne opláchnite postihnuté miesta veľkým množstvom čistej vody a okamžite vyhľadajte lekára.

Vecné škody

- Výrobok zodpovedá stupňu ochrany krytom IP44. To znamená ochranu pred vniknutím pevných telies s priemerom viac ako 1 mm a striekajúcej vody ako napr. dažďa. Neponárajte ho však do vody, resp. mláky. Výrobok nevystavujte ani priamemu, intenzívnemu dažďu.
- Nevykonávajte na výrobku žiadne zmeny. Opravy zverte len nášmu zákazníckemu servisu alebo špecializovanej opravovni.
- Nepoužívajte výrobok pri viditeľných známkach poškodenia.
- Solárny článok neprelepujte, nezakrývajte a nenatierajte farbou.
- Výrobok sa nesmie elektricky spájať s inými svetelnými reťazami a pod. výrobkami.
- Udržiavajte výtokové otvory vody na spodnej strane solárneho článku voľné na umožnenie odtekania kondenzovanej vody.
- Ak je akumulátor vybitý, alebo ak výrobok dlhšiu dobu nepoužívate, vyberte z neho akumulátor. Zabránite tak škodám, ktoré môžu nastať pri vytečení akumulátora.
- Svetelné LED diódy majú extrémne dlhú životnosť, preto nie je ich výmena potrebná. Nemôžu a ani sa nesmú vymieňať. LED diódy sú pevne namontované v zapichovacích svietidlách. Pri demontáži sa výrobok poškodí.
- Na čistenie nepoužívajte abrazívne ani žieravé prostriedky, resp. tvrdé kefy atď.
- Výrobok je vhodný do exteriéru do teplôt cca –10 °C. Pri nižších teplotách ho uložte do interiéru. Inak sa môže poškodiť.

Používanie

Umiestnenie

Solárne zapichovacie svietidlá sú nezávislé od zdroja elektrickej energie. Kedže solárne zapichovacie svietidlá sú odkázané na slnečné žiarenie, musíte si premyslieť a dodržať nasledujúce body:

- Solárny článok umiestnite na slnečné miesto. Vyberte miesto inštalácie, na ktorom je solárny článok, pokiaľ možno, po celý deň vystavený priamemu slnečnému svetlu.
- Vyhýbajte sa miestam, ktoré ležia úplne alebo prevažnú dobu v tieni (stromy, hrebeň strechy atď.). Solárny článok neumiestňujte na severnú stranu domu. Na tejto strane nie je cez deň dostatok slnečného svetla.
- Solárny článok by nemal byť v noci trvale osvetlený iným zdrojom svetla, napr. reflektorom, ktorý osvetľuje vjazd do garáže alebo podobným zdrojom. Nezabúdajte, že množstvo zdrojov svetla sa zapína uprostred noci v závislosti od času alebo pohybu.
- Kolík do zeme a kolíky do zeme zapichovacích svietidiel zatlačte čo najhlbšie do pevnej pôdy tak, aby solárny článok a zapichovacie svietidlá zostali stáť aj pri silnom vetre.

Montáž

Poskladajte výrobok tak, ako je to zobrazené na vedľajšom obrázku:

1. Zložte kolík do zeme solárneho článku.
2. Kolík do zeme naskrutkujte na solárny článok.
3. Spojte kolíky do zeme zapichovacích svietidiel so svietidlami.
4. Pripojovaciu zástrčku zasuňte do pripojovacej zásuvky na solárnom článku a poistnú maticu pevne utiahnite.
5. Solárny článok s kolíkom zatlačte do zeme.
6. Zapichovacie svietidlá zatlačte so zapichovacími kolíkmi do zeme.

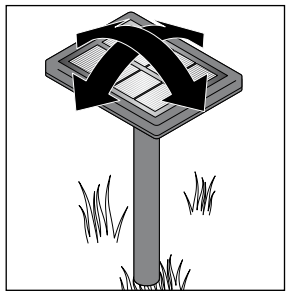

7. Solárny článok nasmerujte tak, aby naň dopadalo čo najviac svetla.

Uvedenie do prevádzky

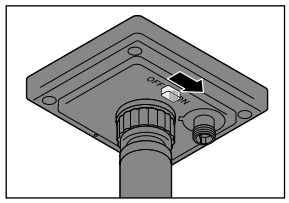

▷ Spínač zap./vyp. na spodnej strane solárneho článku posuňte do polohy **ON**, aby sa aktivovali zapichovacie svietidlá.

Je to štandardné nastavenie, v ktorom sa zapichovacie svietidlá automaticky zapínajú a vypínajú:

- Za súmraku sa zapichovacie svietidlá zapnú.
- Za úsvitu sa zapichovacie svietidlá vypnú.

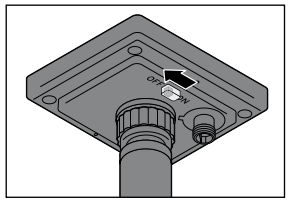

▷ Na prípadné deaktivovanie zapichovacích svietidiel prepnite spínač zap./vyp. na spodnej strane solárneho článku do polohy **OFF**.

Zapichovacie svietidlá sú teraz trvalo vypnuté.
Pri dostatočnom svetle sa akumulátor bude nabíjať ďalej.

Nabíjanie akumulátora

- Dbajte na to, aby na solárny článok neustále dopadal dostatok svetla. V prípade potreby zmeňte polohu solárneho článku.
- V závislosti od počasia a intenzity slnečného žiarenia môže trvať niekoľko hodín, kým solárny článok úplne nabije akumulátor.
- V zime alebo počas viacerých zamračených dní sa môže stať, že sa akumulátor dostatočne nenabije. Vypnite potom zapichovacie svietidlá na niekoľko dní. Aj vo vypnutom stave sa akumulátor nabíja.

Čistenie

UPOZORNENIE – Vecné škody

Na čistenie nepoužívajte ostré chemikálie, agresívne ani abrazívne čistiace prostriedky.

▷ Zapichovacie svietidlá, solárny článok a kolíky do zeme v prípade potreby utrite do čista mäkkou, navlhčenou handričkou. Následne všetko utrite do sucha mäkkou, suchou handričkou.

Poruchy/pomoc

Zapichovacie svietidlá nesvietia alebo svietia iba slabo.

- Príliš veľa svetla v okolí?
  Skontrolujte, či na solárny článok nedopadá svetlo z ostatných svetelných zdrojov (napr. pouličné lampy alebo vonkajšie reflektory s časovým, resp. pohybovým spínačom).
  V prípade potreby zmeňte umiestnenie.
- Dopadá na solárny článok dostatok svetla?
  Upravte smerovanie solárneho článku, alebo prípadne zmeňte stanovisko.
- Akumulátor nie je úplne nabitý:
  Vypnite zapichovacie svietidlá na niekoľko dní, aby sa mohol akumulátor znova nabiť na plnú kapacitu.
- Akumulátor je opotrebovaný:
  Vymeňte akumulátor, ako je uvedené v kapitole „Demontáž/výmena akumulátora".

LED nefunguje.

- LED diódy sú zabudované pevne a nedajú sa vymieňať.

Výkon kolíše v závislosti od ročného obdobia.

- Je to spôsobené počasím a nejde o chybu.
  V lete sú poveternostné podmienky najvhodnejšie, v zime sú najmenej vhodné.

Demontáž/výmena akumulátora

UPOZORNENIE – Vecné škody

Solárny článok a 4 skrutky sú vybavené tesnením a tesniacimi krúžkami. Uistite sa, že tesnenie a tesniace krúžky sú čisté a správne nasadené, aby zabezpečovali vodotesnosť.

Akumulátor je skonštruovaný na dlhodobú prevádzku. Po dlhej dobe používania však môže byť potrebná jeho výmena. Akumulátory podliehajú prirodzenému opotrebovaniu a ich výkon môže postupne klesať.

1. Odskrutkujte solárny článok z kolíka do zeme.
2. Posuňte spínač zap./vyp. do polohy **OFF**.

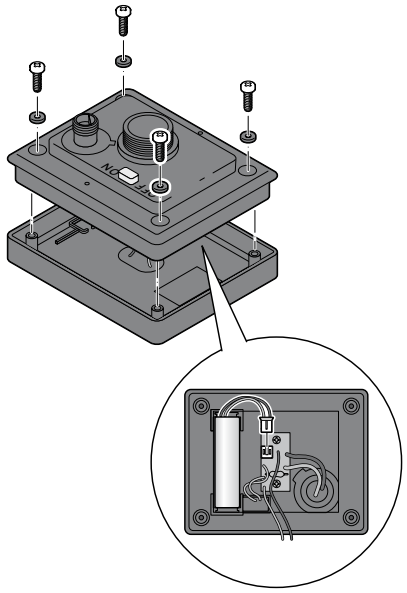

3. Krížovým skrutkovačom uvoľnite skrutky na spodnej strane solárneho článku a opatrne zložte kryt.
   Pritom dbajte na to, aby ste neporušili žiadny kábel!
4. Zástrčku spojovacieho kábla vytiahnite zo zásuvky na doske plošných spojov podľa vyobrazenia a vyberte akumulátor z držiaka.
5. Zasuňte zástrčku nového akumulátora. Nový akumulátor si môžete objednať prostredníctvom nášho zákazníckeho servisu (pozri priložený leták „Záruka").
6. Kryt nasaďte späť na solárny článok a utiahnite ho pevne skrutkami. Dbajte na správne uloženie tesniacich krúžkov skrutiek.
7. Spínač zap./vyp. na spodnej strane solárneho článku opäť prepnite do polohy **ON**, aby ste aktivovali zapichovacie svietidlá.
8. Kolík do zeme znovu naskrutkujte na solárny článok.

Technické údaje

Model:	700 011
Napájanie energiou:	
solárny článok:	2 V / 250 mA
akumulátor:	1 x typ NiMH (AA) 1,2 V / 1000 mAh
Stupeň ochrany krytom:	IP44
Trieda ochrany:	III
Zdroj svetla:	5 LED
Teplota prostredia:	-10 až +40 °C

Made exclusively for:
Tchibo GmbH, Überseering 18,
22297 Hamburg, Germany
www.tchibo.sk

V rámci vylepšovania produktov si vyhradzujeme právo na technické a optické zmeny na výrobku.

CE

Likvidácia

Výrobok, jeho obal a zabudovaný akumulátor boli vyrobené z hodnotných materiálov, ktoré sa dajú recyklovať.
Tým sa znižuje množstvo odpadu a šetrí životné prostredie.

Likvidujte **obal** podľa pravidiel separovaného zberu. Využite na to miestne možnosti na zber papiera, lepenky a ľahkých obalov.

Prístroje, **batérie a akumulátory**, ktoré sú označené týmto symbolom, sa nesmú likvidovať spolu s domovým odpadom! Máte zákonnú povinnosť likvidovať staré prístroje oddelene od domového odpadu. Elektrické prístroje obsahujú nebezpečné látky. Tieto môžu byť pri nesprávnom skladovaní a likvidácii škodlivé pre životné prostredie a zdravie. Informácie o zberných dvoroch, ktoré odoberajú staré prístroje bezplatne, vám poskytne obecná alebo mestská správa. Vybité batérie a akumulátory je potrebné odovzdať na zbernom mieste vašej obecnej alebo mestskej správy alebo v špecializovanom obchode, ktorý sa zaoberá distribúciou batérií. Kontakty lítiových batérií/akumulátorov pred likvidáciou prelepte páskou.

Návod na vybratie akumulátora nájdete v kapitole „Demontáž/výmena akumulátora".

Číslo výrobku: 700 011

Tchibo GmbH D-22290 Hamburg · 144415HB11XXVI · 2025-09