LED sliepka

(sk) **Návod na použitie**

Prehľad (obsah balenia)

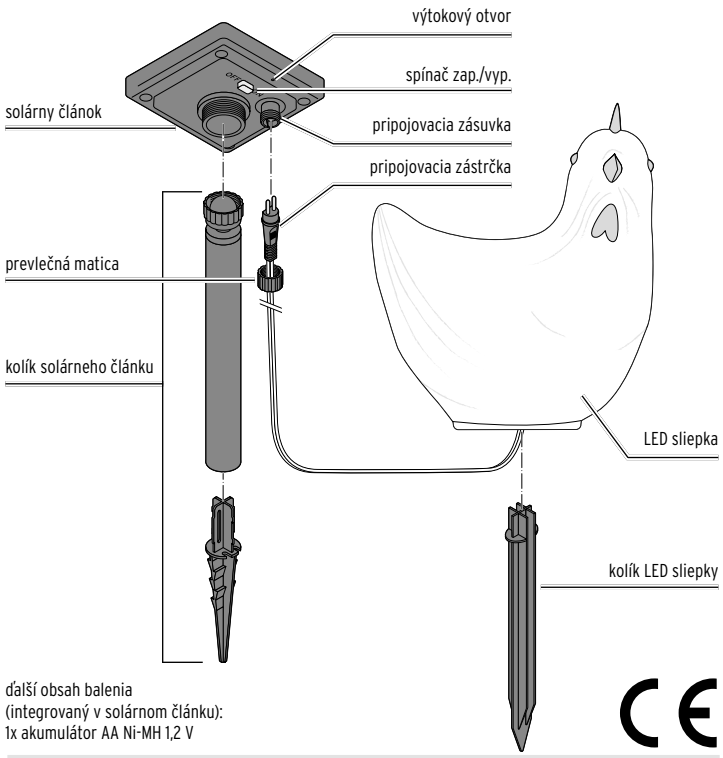

ďalší obsah balenia
(integrovaný v solárnom článku):
1x akumulátor AA Ni-MH 1,2 V

Bezpečnostné upozornenia ⚠

Prečítajte si pozorne bezpečnostné upozornenia a výrobok používajte len spôsobom opísaným v tomto návode, aby nedopatrením nedošlo k poraneniam alebo škodám. Uschovajte si tento návod na neskoršie použitie. Ak výrobok postúpite inej osobe, musíte jej odovzdať aj tento návod.

Účel použitia

Výrobok slúži na dekoračné účely a nie je určený na osvetlenie. Výrobok je vhodný na stále použitie v exteriéri. Pri silnom vetre ho však vezmite do domu.

Je navrhnutý na súkromné používanie a nie je vhodný na komerčné účely.

Nebezpečenstvo pre deti

- Tento výrobok nie je hračka! Zabráňte deťom v prístupe k LED sliepke a kolíku.
- Prehltnutie batérií môže byť životunebezpečné. Prehltnutie akumulátora môže už v priebehu 2 hodín spôsobiť vnútorné poleptania, ktoré môžu viesť až k smrti.
  Nielen nové, ale aj vybité akumulátory a výrobok preto uschovávajte mimo dosahu detí. Ak sa domnievate, že akumulátor mohol byť prehltnutý alebo sa inak dostal do tela, okamžite privolajte lekársku pomoc.
- Zabráňte prístupu detí k obalovému materiálu. Okrem iného hrozí nebezpečenstvo udusenia!

Nebezpečenstvo poranenia

- Výrobok nepoužívajte s normálnymi batériami, ktoré nie sú dobíjateľné. Nebezpečenstvo výbuchu!
- Akumulátory sa nesmú rozoberať, hádzať do ohňa alebo skratovať.
- Ak dôjde k vytečeniu akumulátora, zabráňte kontaktu s pokožkou, očami a sliznicami. Postihnuté miesta prípadne opláchnite vodou a okamžite vyhľadajte lekára.
- Nepoužívajte výrobok pri viditeľných známkach poškodenia.
- Nevykonávajte na výrobku žiadne zmeny. Opravy zverte len špecializovanej opravovni, alebo sa obráťte na náš zákaznícky servis.

Vecné škody

- Výrobok je vhodný do exteriéru a zodpovedá stupňu ochrany krytom IP44. Znamená to, že výrobok je chránený pred kontaktom s nástrojom alebo drôtom, ako aj proti cudzím predmetom s priemerom väčším než 1 mm a pred striekajúcou vodou ako napr. dažďom. Chráňte ho však pred silným dažďom a tečúcou vodou. Výrobok v žiadnom prípade nepoužívajte pod vodou. Tým by sa výrobok poškodil.
- Výrobok sa nesmie elektricky spájať s inými svetelnými reťazami a pod. výrobkami.
- Vzhľadom k dlhej životnosti svetelných diód nie je ich výmena potrebná. Nemôžu a ani sa nesmú vymieňať. Svetelné diódy sú v LED sliepke pevne namontované. Pri otvorení sa svetelné diódy, resp. LED sliepka poškodí.
- Ak je akumulátor vybitý, alebo ak výrobok dlhšiu dobu nepoužívate, vyberte z neho akumulátor. Zabránite tak škodám, ktoré môžu nastať pri jeho vytečení.
- Solárny článok neprelepujte, nezakrývajte a nenatierajte farbou.
- Udržiavajte výtokové otvory vody voľné na umožnenie odtekania kondenzovanej vody.
- Na čistenie nepoužívajte ostré chemikálie, agresívne ani abrazívne čistiace prostriedky.
- Výrobok je vhodný do exteriéru do teplôt cca –10 °C. Pri nižších teplotách ho uložte do interiéru. Inak sa môže poškodiť.

Používanie

Umiestnenie

LED sliepka je nezávislá od zdroja prúdu.
Pretože je ale odkázaná na slnečnú energiu, musíte pred umiestnením zvážiť a rešpektovať nasledujúce body:

- Solárny článok umiestnite na slnečné miesto. Vyberte miesto inštalácie, na ktorom je solárny článok, pokiaľ možno, po celý deň vystavený priamemu slnečnému svetlu.
- Vyhýbajte sa miestam, ktoré ležia úplne alebo prevažnú dobu v tieni (stromy, hrebeň strechy atď.). Solárny článok neumiestňujte na severnú stranu domu. Na tejto strane nie je cez deň dostatok slnečného svetla.
- Solárny článok by nemal byť v noci trvale osvetlený iným zdrojom svetla, napr. reflektorom, ktorý osvetľuje vjazd do garáže alebo podobným zdrojom. Nezabúdajte, že množstvo zdrojov svetla sa zapína uprostred noci v závislosti od času alebo pohybu.
- Kolíky do zeme zatlačte čo najhlbšie do pevnej pôdy tak, aby solárny článok a LED sliepka zostali stáť aj pri silnom vetre.

Montáž

Výrobok zmontujte podľa opisu v kapitole „Prehľad (obsah balenia)“:

1. Zložte kolík solárneho článku a priskrutkujte ho na solárny článok.
2. Pripojovaciu zástrčku zasuňte do pripojovacej zásuvky a prevlečnú maticu pevne utiahnite.
3. Zasuňte druhý kolík do LED sliepky.
4. Zatlačte kolíky do zeme.
5. Solárny článok nasmerujte tak, aby naň dopadalo čo najviac svetla.

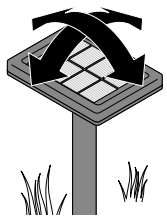

Uvedenie LED sliepky do prevádzky

Akumulátor je pri dodaní už vložený.

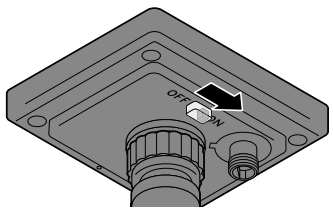

▷ Posuňte spínač zap./vyp. na spodnej strane solárneho článku do polohy **ON**, aby ste aktivovali LED sliepku.

V tejto pozícií pracuje LED sliepka úplne automaticky:

- LED sliepka sa zapne za súmraku.
- LED sliepka sa vypne na úsvite.

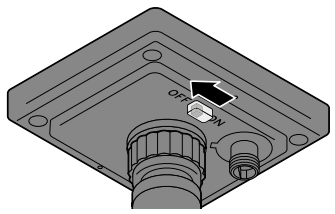

▷ Ak prípadne chcete LED sliepku vypnúť, posuňte spínač zap./vyp. do polohy **OFF**.

LED sliepka je teraz trvalo vypnutá. Pri dostatočnom svetle sa akumulátor bude nabíjať ďalej.

Nabíjanie akumulátora

- Akumulátor sa nabíja iba pri umiestnení LED sliepky so solárnym článkom na slnečnom mieste smerom nahor.
- V závislosti od počasia a intenzity slnečného žiarenia môže trvať niekoľko hodín, kým solárny článok úplne nabije akumulátor.
- V zime alebo počas viacerých zamračených dní sa môže stať, že sa akumulátor dostatočne nenabije. Na deaktivovanie LED sliepky potom prepnite spínač zap./vyp. na spodnej strane solárneho článku do polohy **OFF**. Akumulátor sa nabíja aj pri vypnutej LED sliepke.

Čistenie

UPOZORNENIE – Vecné škody

Na čistenie nepoužívajte ostré chemikálie, agresívne ani abrazívne čistiace prostriedky.

▷ V prípade potreby poutierajte LED sliepku a solárny článok mäkkou, mierne navlhčenou handričkou.
Následne utrite všetky komponenty do sucha mäkkou, suchou utierkou.

Technické údaje

Model:	700 570
Energetické napájanie	
Solárny článok:	2 V / 0,5 W
Akumulátor:	1x typ HR6 (AA) Ni-MH 1,2 V / 1000 mAh
Trieda ochrany:	III
Stupeň ochrany krytom:	IP44
Teplota prostredia:	–10 až +40 °C
Made exclusively for:	Tchibo GmbH, Überseering 18, 22297 Hamburg, Germany www.tchibo.sk

V rámci vylepšovania produktov si vyhradzujeme právo na technické a optické zmeny výrobku.

Poruchy/pomoc

LED sliepka svieti iba slabo alebo nesvieti vôbec.

- Je akumulátor úplne nabitý?
  Vypnite LED sliepku na niekoľko dní, aby sa mohol akumulátor znova nabiť na plnú kapacitu.
- Nie je prostredie príliš svetlé?
  Skontrolujte, či na LED sliepku nesvietia iné zdroje svetla (napr. pouličné lampy alebo vonkajšie svetlá so snímačom pohybu, resp. s časovým spínačom).
  V prípade potreby zmeňte umiestnenie.
- Dopadá na solárny článok dostatok svetla?
  Upravte smerovanie solárneho článku, alebo prípadne zmeňte stanovisko.
- Nie je akumulátor opotrebovaný?
  Vymeňte akumulátor podľa popisu v kapitole „Demontáž / výmena akumulátora“.

Výkon kolíše v závislosti od ročného obdobia.

- Je to spôsobené počasím a nejde o chybu.
  V lete sú poveternostné podmienky najvhodnejšie, v zime sú najmenej vhodné.

Likvidácia

Výrobok, jeho obal a zabudovaný akumulátor boli vyrobené z hodnotných materiálov, ktoré sa dajú recyklovať. Tým sa znižuje množstvo odpadu a šetrí životné prostredie. Likvidujte **obal** podľa pravidiel separovaného zberu. Využite na to miestne možnosti na zber papiera, lepenky a ľahkých obalov.

Prístroje, batérie a akumulátory, ktoré sú označené týmto symbolom, sa nesmú likvidovať spolu s domovým odpadom! Máte zákonnú povinnosť likvidovať staré prístroje oddelene od domového odpadu. Elektrické prístroje obsahujú nebezpečné látky. Tieto môžu byť pri nesprávnom skladovaní a likvidácii škodlivé pre životné prostredie a zdravie. Informácie o zberných dvoroch, ktoré odoberajú staré prístroje bezplatne, vám poskytne vaša obecná alebo mestská správa. Vybité batérie a akumulátory je potrebné odovzdať na zbernom mieste vašej obecnej alebo mestskej správy alebo v špecializovanom obchode, ktorý sa zaoberá distribúciou batérií. Kontakty lítiových batérií/akumulátorov pred likvidáciou prelepte páskou.

Návod na vybratie akumulátora nájdete v kapitole „Demontáž / výmena akumulátora“.

Demontáž / výmena akumulátora

⚠ **VAROVANIE** – Nebezpečenstvo poranenia

Výrobok nepoužívajte s normálnymi batériami, ktoré nie sú dobíjateľné. Nebezpečenstvo výbuchu!

UPOZORNENIE – Vecné škody

Solárny článok a 4 skrutky sú vybavené tesnením a tesniacimi krúžkami. Uistite sa, že tesnenie a tesniace krúžky sú čisté a správne nasadené, aby zabezpečovali vodotesnosť.

Akumulátor je určený na dlhodobú prevádzku. Akumulátory ale podliehajú prirodzenému opotrebovaniu a ich výkon môže postupne klesať. Po dlhej dobe používania však môže byť preto potrebná jeho výmena.

1. Odskrutkujte solárny článok z kolíka do zeme.
2. Na deaktivovanie LED sliepky potom prepnite spínač zap./vyp. na spodnej strane solárneho článku do polohy **OFF**.

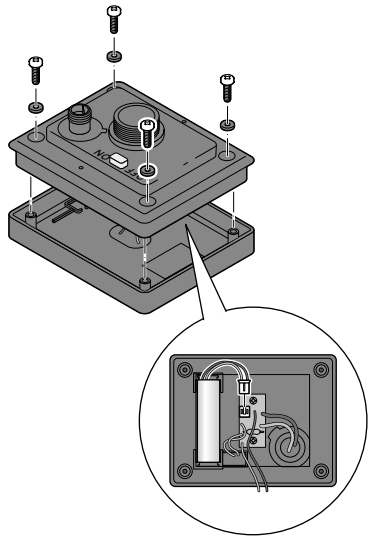

3. Krížovým skrutkovačom uvoľnite skrutky na spodnej strane solárneho článku a zložte kryt. Pritom dbajte na to, aby ste neporušili žiadny kábel!
4. Zástrčku akumulátora vytiahnite z dosky plošných spojov podľa zobrazenia a vyberte akumulátor z držiaka.
5. Zasuňte zástrčku nového akumulátora. Nový akumulátor si môžete objednať cez náš zákaznícky servis (pozri priloženú Záruku, kapitola „Zákaznícky servis“).
6. Kryt nasaďte späť na solárny článok a utiahnite ho pevne skrutkami. Dbajte na správne uloženie tesniacich krúžkov.
7. Na aktivovanie LED sliepky posuňte spínač zap./vyp. znova do polohy **ON**.